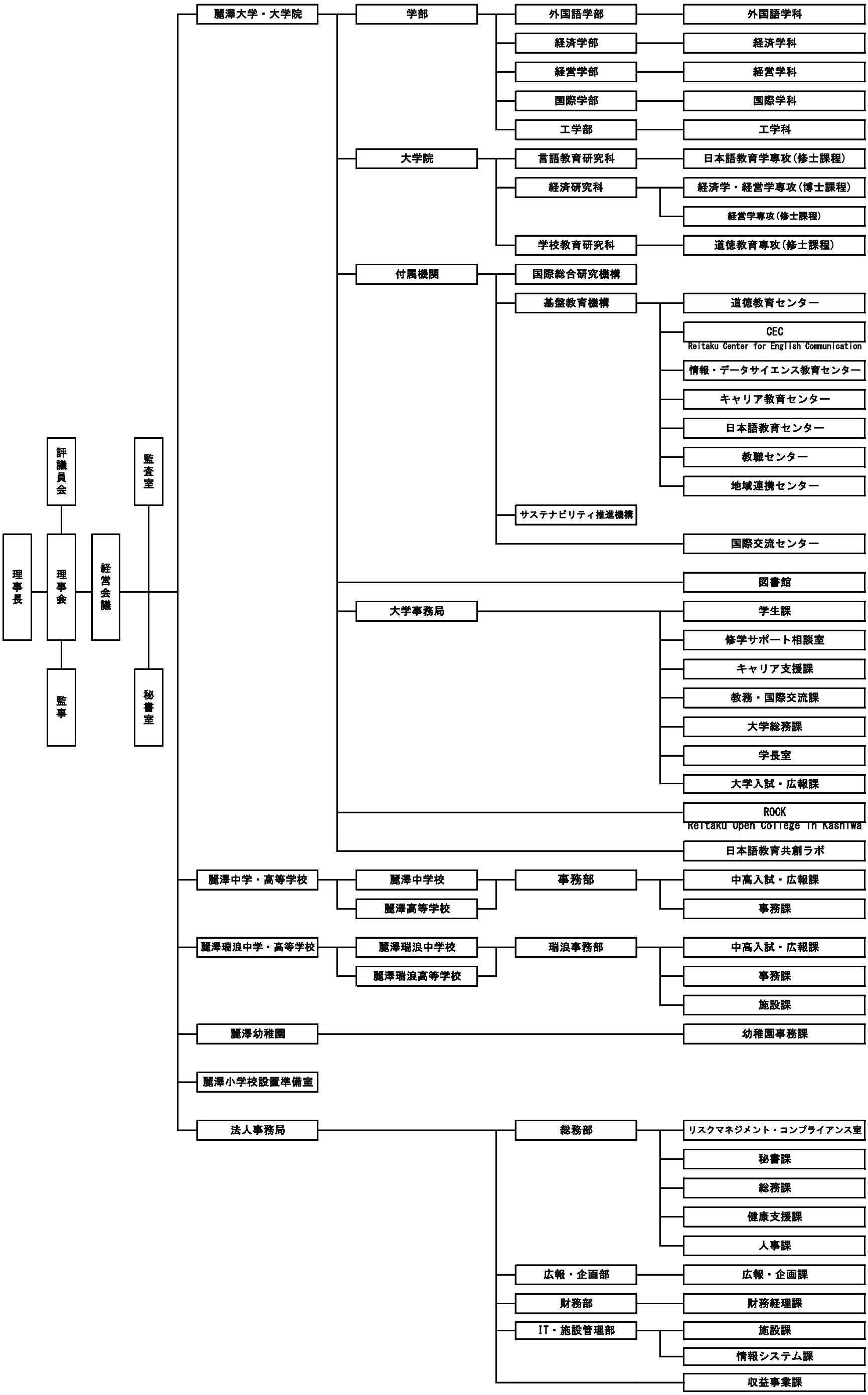令和８年４月１日付　学校法人廣池学園組織図